Detalhe 02 - VENTILAÇÃO SUPERIOR ESCADA

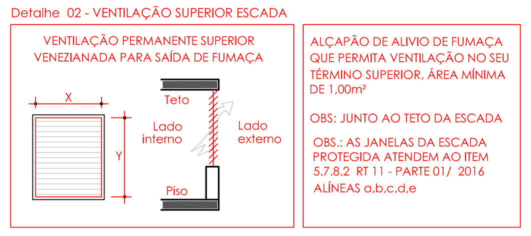

Detalhe 03 - CORRIMÃOS EM ESCADAS E RAMPAS

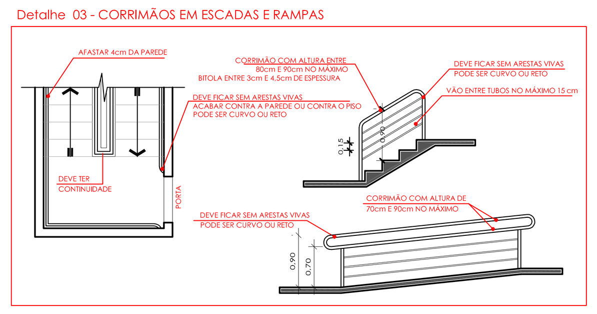

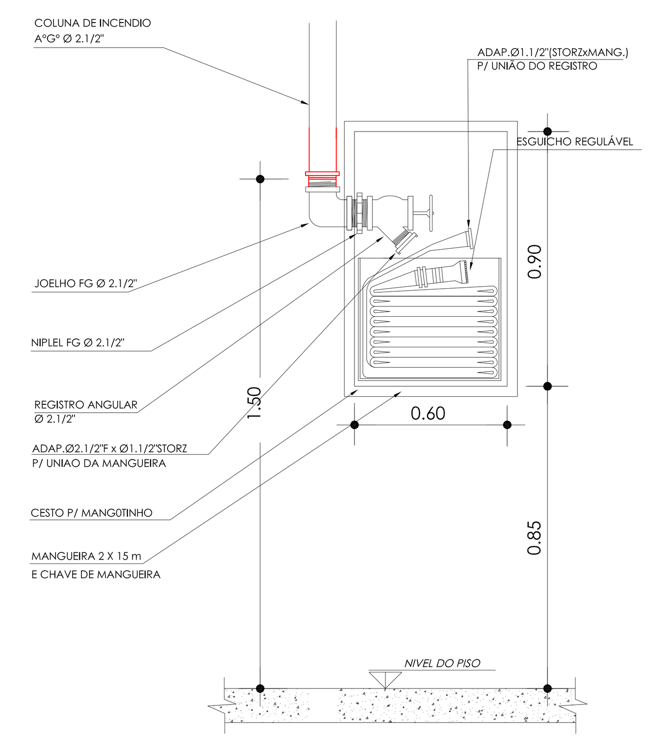

B) CORTE AA.

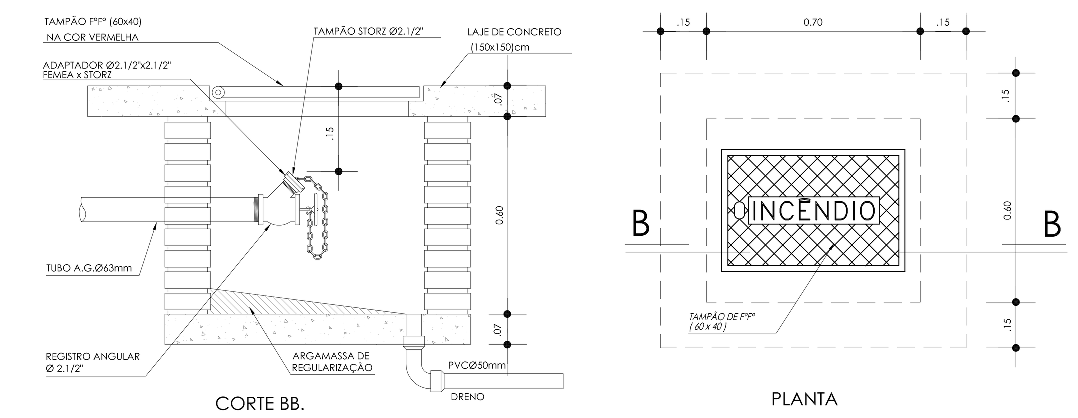

DETALHE DO HIDRANTE RECALQUE NA CALÇADA
S/ ESCALA

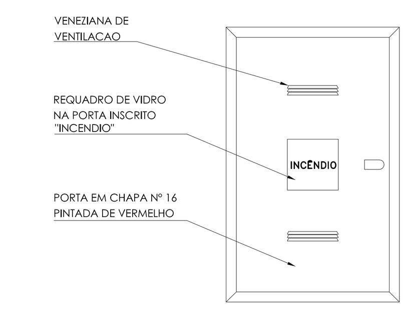

C) VISTA FRONTAL - TAMPA DA GUARNIÇÃO

DETALHE DO HIDRANTE NA PAREDE
S/ ESCALA

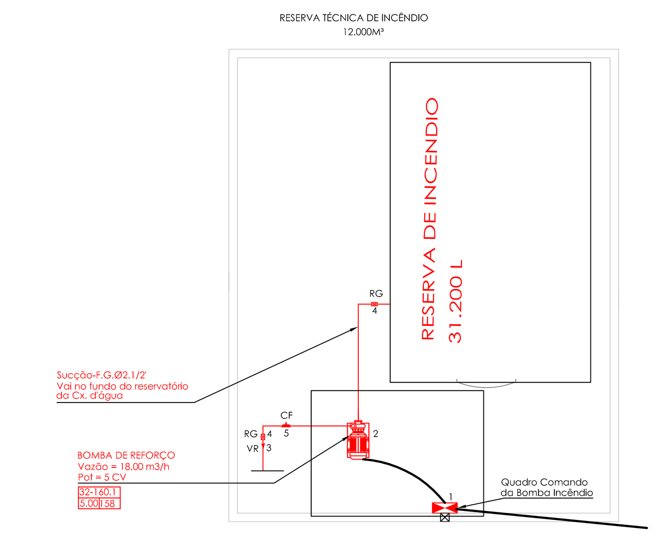

DETALHE 03 - KIT DE RECALQUE E PRESSURIZAÇÃO

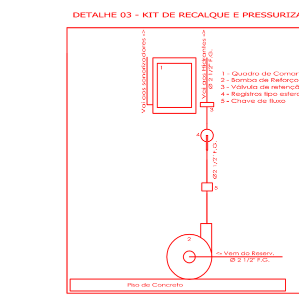

PLANTA BAIXA - TELHADO
Escala 1/75

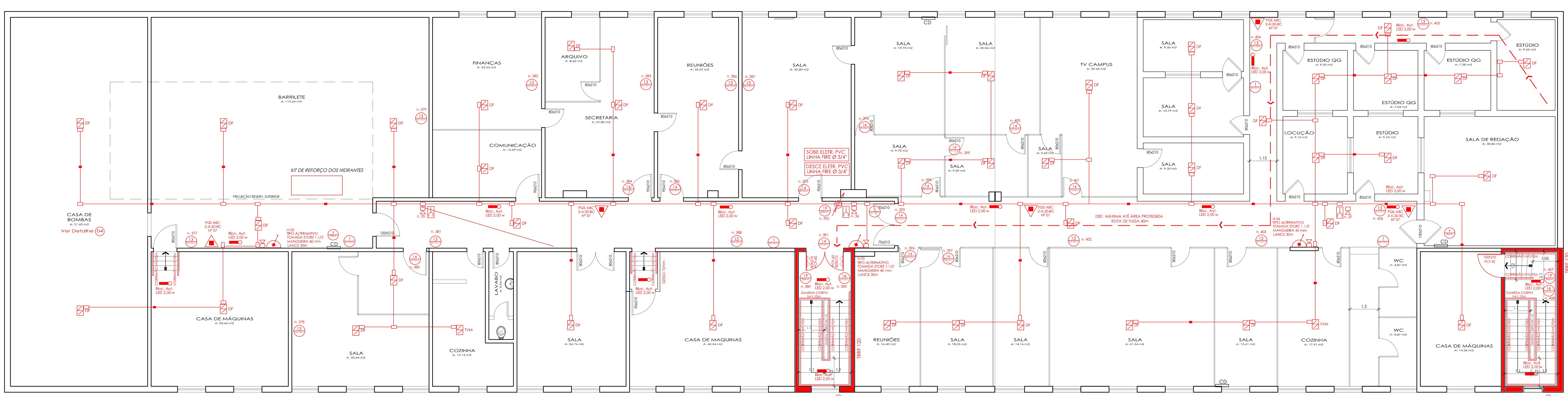

PLANTA BAIXA - 10º PAVIMENTO
Escala 1/75

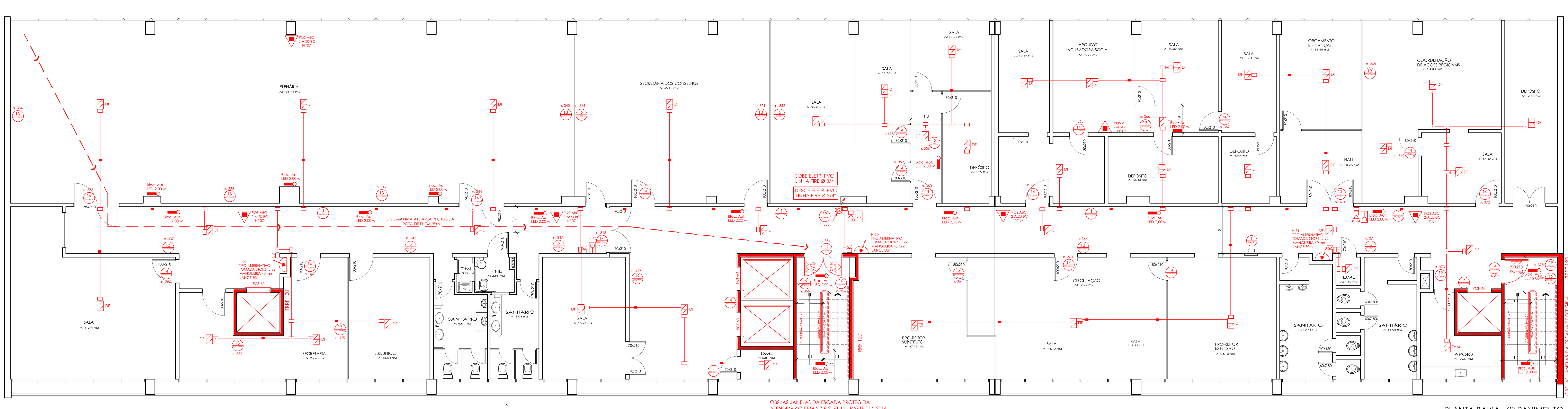

PLANTA BAIXA - 9º PAVIMENTO
Escala 1/75

QUADRO DE PLACAS DE SINALIZAÇÕES DE SEGURANÇA

SIMBOLOGIA	DIMENSÕES	PLACAS	SIGNIFICADO	CONDIÇÕES ESPECÍFICAS
1 (20/10cm)	h= 20cm l= 10cm		Indicação de proibido fumar	todo lugar onde o fumo pode aumentar o risco de incendio
12 (30/15cm)	h= 15cm l= 30cm	SAÍDA ⇨	Rota de fuga direção a seguir	Indicação do sentido (esquerda ou direita) de uma saída de emergência, especialmente para ser fixado em pilares. Instalar no mín. a 1,80cm do piso acabado.
13 (30/15cm)	h= 15cm l= 30cm	⇦ SAÍDA	Rota de fuga direção a seguir	Indicação do sentido (esquerda ou direita) de uma saída de emergência. Instalar no mín. a 1,80cm do piso acabado.
14 (30/15cm)	h= 15cm l= 30cm	SAÍDA ⇧	Rota de fuga porta de saída	Placa fotoluminescente localizada acima das portas, no máximo 10cm da verga centralizada a uma altura de 1,80m do piso acabado.
16 D (30/15cm)	h= 15cm l= 30cm		Rota de fuga pela escada	Placa fotoluminescente localizada de modo que a borda inferior da sinalização esteja no mínimo a 1,80cm do piso acabado.
17 (30/15cm)	h= 15cm l= 30cm	SAÍDA	Rota de fuga saída final	Placa fotoluminescente localizada acima das portas, no máximo 10cm da verga centralizada a uma altura de 1,80m do piso acabado.
19 (20cm)	l= 20cm	10º	Indicação do pavimento	Placa fotoluminescente localizada a uma altura de 1,80 m do piso acabado, instalada junto a parede do patamar de acesso de cada pavimento.

	Extintor de incêndio ABC		Extintor de incêndio Água Pressurizada
	Extintor de incêndio Pó Químico Seco		Extintor de incêndio Dióxido de Carbono - CO2
	Barra Antipânico		Registro de recalque conforme 4.2.1 da NBR 13.714:2000
	Acionador do Alarme de Incêndio		Banco de Baterias do Alarme de Incêndio
	Ponto da hidráulica sob comando Tipo 1 - 32mm		Central de Alarme de Incêndio

UNIVERSIDADE FEDERAL DE SANTA MARIA
PRÓ-REITORIA DE INFRAESTRUTURA
PROINFRA

equipe ARTE FINAL
PROJETOS DE ENGENHARIA LTDA.
PROJETO PPCI
CNPJ 13.285.513/0001-38
TEL. (55) 3026-88.28
(55) 9977-87.43

OBRA: ADMINISTRAÇÃO CENTRAL - REITORIA
AV. RORAIMA, 1000, PRÉDIO 47.
BAIRRO CAMOBI - SANTA MARIA - RS.

PROPRIETÁRIO: UNIVERSIDADE FEDERAL DE SANTA MARIA
CNPJ 95.591.764/0001-05

PROJETO: EQUIPE ARTE FINAL PROJ. DE ENG. LTDA.
CNPJ 13.285.513/0001-38
VILMAR MOREIRA FIGUEIRÓ
ENG. ELETRICISTA - CREA - 108447-D

ASSUNTO				PRANCHA
PLANTAS BAIXAS 9º E 10º PAVIMENTOS PLANTA BAIXA TELHADO				04/06
ESCALA: 1/75	DATA: NOVEMBRO/2017	DESENHO:	REVISÃO: 02	

Plotagem EQUIPE ARTE FINAL - 3026-88.28 / 9981-01.75 - equipeartefinal@gmail.com