MOBILIÁRIO 147 - BANCADA P/ EQUIPAMENTOS

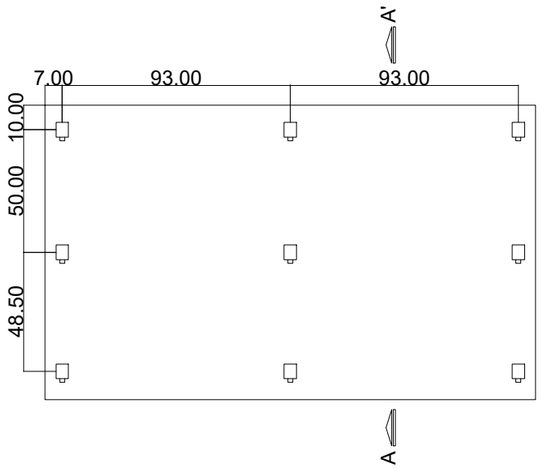

LOCAÇÃO RODÍZIOS

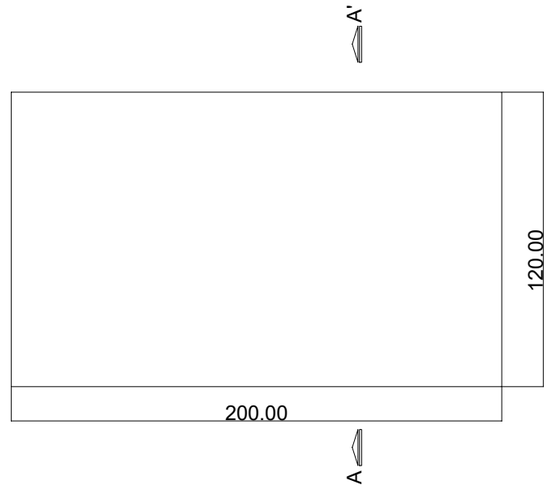

TAMPO

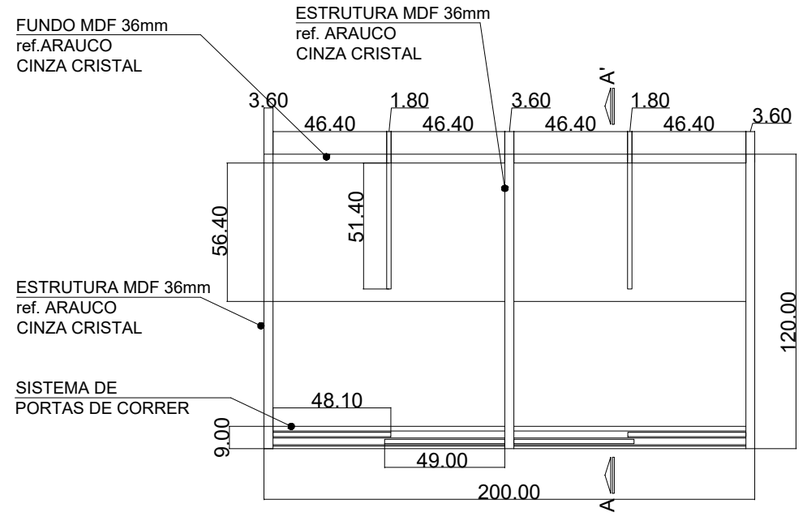

ESTRUTURA

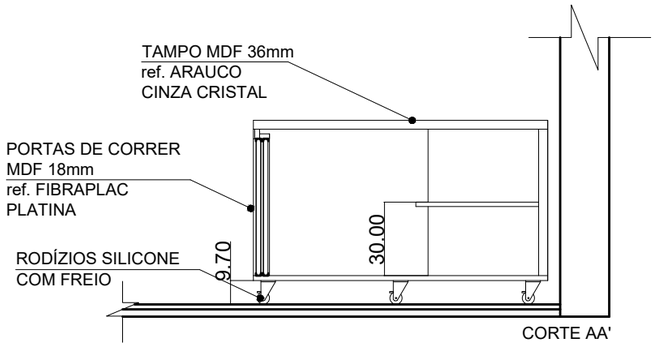

CORTE AA'

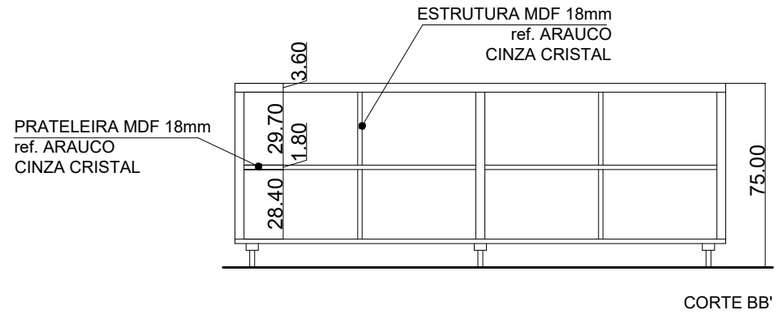

CORTE BB'

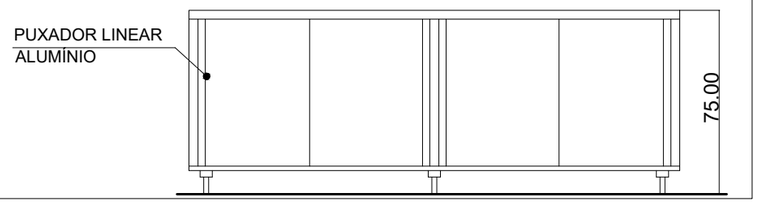

VISTA

OBS: O EXECUTOR DEVERÁ POSICIONAR SAÍDAS DE ESGOTO EM CADA MÓVEL CONFORME EQUIPAMENTO A SER INSTALADO - TAMPO E FUNDO

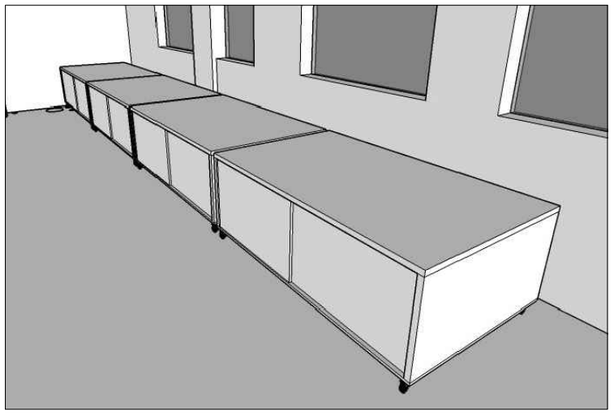

VISTA 04 UNIDADES MOBILIÁRIO 147

14

MOBILIÁRIOS 147

UFSM - PRÓ-REITORIA DE INFRAESTRUTURA
SETOR DE PLANEJAMENTO URBANO - ARQ. GIANINE MELLO
PROJETO DE MOBILIÁRIO - LABORATÓRIO CENTRAL HUSM